6207-2ZNR

Rillenkugellager mit Sprengring und integrierter Abdichtung

Einreihige Rillenkugellager mit Sprengringnut und Dichtungen oder Deckscheibe an einer oder an beiden Seiten sind besonders vielseitig einsetzbar, arbeiten reibungsarm, sind für einen niedrigen Geräusch- und Schwingungspegel optimiert und dadurch für hohe Drehzahlen geeignet. Sie nehmen Radial-Axial-Kombibelastungen in beiden Richtungen auf, lassen sich einfach montieren und sind weniger wartungsintensiv als andere Lagerarten. Der Sprengring, der in einer Umfangsnut im Außenring sitzt, erleichtert die axiale Befestigung der Lager im Gehäuse. Die integrierte Dichtung kann die Lagergebrauchsdauer wesentlich verlängern, da sie den Schmierstoff im Lager hält und Verunreinigungen abweist.

- Sprengring erleichtert die axiale Befestigung im Gehäuse
- Integrierte Dichtung verlängert die Lagerlebensdauer
- Typische Vorteile einreihiger Rillenkugellager

Overview

Abmessungen

Außendurchmesser	72 mm
Bohrungsdurchmesser	35 mm
Breite	17 mm

Leistung

Dynamische Tragzahl	27 kN
Grenzdrehzahl	10 000 r/min
Referenzdrehzahl	20 000 r/min
SKF Leistungsklasse	SKF Explorer
Statische Tragzahl	15.3 kN

Eigenschaften

Anzahl der Reihen	1
Art der Abdichtung	Berührungsfrei
Befestigungsfunktion, Lageraußenring	Sprengring (abgestimmt)
Beschichtung	Ohne
Bohrungstyp	Zylindrisch
Dichtung	Deckscheiben auf beiden Seiten
Einfüllnuten	Ohne
Käfig	Blech
Nachschmierfunktion	Ohne
Passungsanordnung	Kein(e)
Radiale Lagerluft	CN

Schmierstoff	Fett
Werkstoff, Lager	Wälzlagerstahl

Technische Daten

SKF Leistungsklasse	SKF Explorer

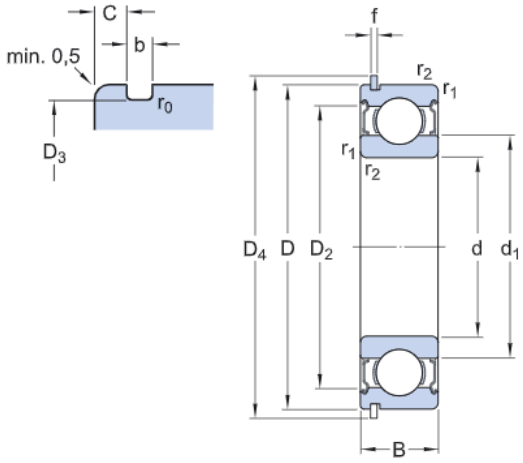

Abmessungen

d	35 mm	Bohrungsdurchmesser
D	72 mm	Außendurchmesser
B	17 mm	Breite
d_1	≈ 46.94 mm	Schulterdurchmesser
D_2	≈ 62.69 mm	Eindrehungsdurchmesser
D_3	68.81 mm	Durchmesser der Sprengringnut
D_4	78.6 mm	Außendurchmesser des Sprengrings
b	1.9 mm	Breite der Sprengringnut
C	3.28 mm	Abstand Außenring von Stirnseite zu Ringnut des Sprengrings
f	1.7 mm	Breite des Sprengrings
r_0	max. 0.6 mm	Bodenradius der Sprengringnut
$r_{1,2}$	min. 1.1 mm	Kantenabstand

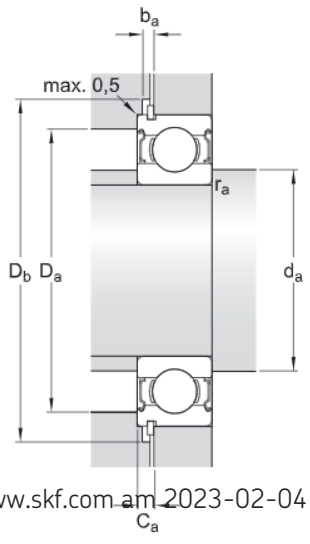

Anschlussmaße

d_a	min. 42 mm	Durchmesser der Wellenanlauffläche
d_a	max. 46.8 mm	Durchmesser der Wellenanlauffläche
D_a	max. 65 mm	Durchmesser der Gehäuseanlauffläche
D_b	min. 80 mm	Durchmesser der Sprengring-Eindrehung im Gehäuse

b_a	min. 2.2 mm	Breite der Sprengring-Eindrehung im Gehäuse
C_a	max. 4.98 mm	Abstand von Außenring-Stirnseite zur Rückseite des Sprengrings
r_a	max. 1 mm	Radius der Wellen- oder Gehäuserundung

Berechnungsdaten

Dynamische Tragzahl	C	27 kN
Statische Tragzahl	C_0	15.3 kN
Ermüdungsgrenzbelastung	P_u	0.655 kN
Referenzdrehzahl		20 000 r/min
Grenzdrehzahl		10 000 r/min
Minimallastfaktor	k_r	0.025
Berechnungsfaktor	f_0	14

Gewicht

Gewicht Lager	0.31 kg

Enthaltene Produkte

Sprengring	SP 72

Toleranzklasse

Maßtoleranzen	P6
Rundlauftoleranz	P6

Nutzungsbedingungen

Mit dem Zugriff auf diese Website/App, deren Eigentümer und Herausgeber AB SKF (publ.) (556007-3495 · Göteborg) („SKF“) ist, akzeptieren Sie die nachstehenden Bedingungen:

Eingeschränkte Haftung und Haftungsausschluss

Obwohl äußerste Sorgfalt bei der Erstellung dieser Website/App aufgewendet wurde, übernimmt SKF keine Haftung, INSBESONDERE KEINE HAFTUNG FÜR DEREN MARKTGÄNGIGKEIT ODER EIGNUNG FÜR EINEN BESTIMMTEN ZWECK. Sie sind sich bewusst, dass Sie diese Website/App auf eigenes Risiko verwenden und die uneingeschränkte Verantwortung für alle im Zusammenhang mit der Nutzung der Website/App anfallenden Kosten übernehmen, und dass SKF nicht für direkte, indirekte, zufällige oder Folgeschäden haftet, die sich im Zusammenhang mit Ihrem Zugriff auf diese Website/App oder die Verwendung dieser Website/App oder die Verwendung der auf dieser Website/App angebotenen Software ergeben. Für alle von Ihnen erworbenen oder genutzten Produkte oder Dienstleistungen von SKF gelten die auf dieser Website/App für diese Produkte oder Dienstleistungen vereinbarten Nutzungsbedingungen. SKF gibt in Bezug auf Websites/Apps Dritter, auf die in unserer Website/App hingewiesen wird oder zu denen der Zugang über Hyperlinks möglich ist, keine Garantien betreffend die Korrektheit oder Verlässlichkeit der in diesen Websites/Apps enthaltenen Materialien ab und übernimmt keine Verantwortung für solche Materialien. Darüber hinaus SKF garantiert nicht, dass diese Website/App oder die auf dieser Website/App verlinkten Websites/Apps frei von Viren oder anderen schädlichen Elementen sind.

Urheberrecht

Das Urheberrecht an den Inhalten dieser Website/App einschließlich aller hierin angebotenen Informationen und Programme liegt bei SKF oder Lizenzgebern von SKF. Alle Rechte vorbehalten. Für lizenziertes Material wird grundsätzlich der Lizenzgeber angegeben, der SKF das Nutzungsrecht eingeräumt hat. Die vollständige oder teilweise Vervielfältigung, Übertragung, Verbreitung oder Speicherung des Inhalts dieser Website/App in jedweder Form bedarf der ausdrücklichen vorherigen schriftlichen Zustimmung durch SKF. Natürliche Personen sind jedoch zur Vervielfältigung, Speicherung und Übertragung ohne vorherige schriftliche Zustimmung durch SKF berechtigt. Die Informationen und Programme auf dieser Website dürfen Dritten nicht zugänglich gemacht werden.
Diese Website /App enthält bestimmte Bilder unter Lizenz von Shutterstock, Inc.

Marken und Patente

Alle auf dieser Website/App aufgeführten Marken, Markennamen und Unternehmenszeichen sind Eigentum von SKF oder von Lizenzgebern. Sie dürfen nicht ohne vorherige schriftliche Zustimmung von SKF verwendet werden. Für alle auf dieser Website/App aufgeführten lizenzierten Marken wird der Lizenzgeber angegeben, der SKF das Nutzungsrecht an der Marke eingeräumt hat. Der Zugriff auf diese Website/App stellt keine Lizenz- oder Patentgewährung für Lizenzen oder Patente dar, die sich im Eigentum von SKF befinden oder von SKF lizenziert wurden.

Änderungen

SKF behält sich vor, nach freiem Ermessen Änderungen oder Ergänzungen an der Website/App vorzunehmen.