6208 N

Rillenkugellager mit Sprengringnut

Einreihige Rillenkugellager mit Sprengringnut sind besonders vielseitig einsetzbar, arbeiten reibungsarm, sind für einen geringen Geräusch- und Schwingungspegel optimiert und dadurch für hohe Drehzahlen geeignet. Sie nehmen Radial-Axial-Kombibelastungen in beiden Richtungen auf, lassen sich einfach montieren und sind weniger wartungsintensiv als viele andere Lagerarten. Durch eine Umfangsnut im Außenring kann das Lager einen Sprengring halten.

- Können einen Sprengring aufnehmen
- Einfache, vielseitige und robuste Konstruktion
- Reibungsarm und hohe Nenndrehzahlen
- Aufnahme von Radial-Axial-Kombibelastungen in beiden Richtungen
- Sehr geringer Wartungsaufwand

Overview

Abmessungen

Außendurchmesser	80 mm
Bohrungsdurchmesser	40 mm
Breite	18 mm

Leistung

Dynamische Tragzahl	32.5 kN
Grenzdrehzahl	11 000 r/min
Referenzdrehzahl	18 000 r/min
SKF Leistungsklasse	SKF Explorer
Statische Tragzahl	19 kN

Eigenschaften

Anzahl der Reihen	1
Befestigungsfunktion, Lageraußenring	Sprengringnut
Beschichtung	Ohne
Bohrungstyp	Zylindrisch
Dichtung	Ohne
Einfüllnuten	Ohne
Käfig	Blech
Nachschmierfunktion	Ohne
Passungsanordnung	Kein(e)
Radiale Lagerluft	CN
Schmierstoff	Kein(e/r)
Werkstoff, Lager	Wälzlagerstahl

Technische Daten

SKF Leistungsklasse	SKF Explorer

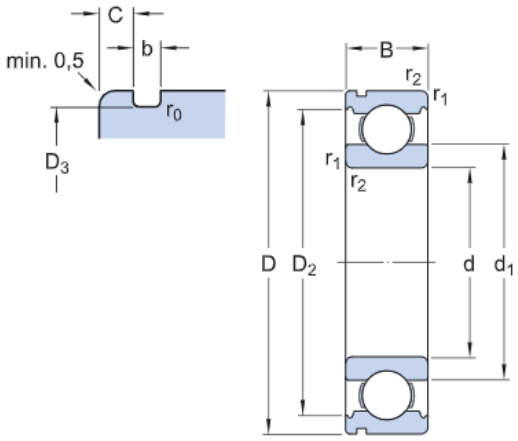

Abmessungen

d	40 mm	Bohrungsdurchmesser
D	80 mm	Außendurchmesser
B	18 mm	Breite
d_1	≈ 52.6 mm	Schulterdurchmesser
D_2	≈ 69.8 mm	Eindrehungsdurchmesser
D_3	76.81 mm	Durchmesser der Sprengringnut
b	1.9 mm	Breite der Sprengringnut
C	3.28 mm	Abstand Außenring von Stirnseite zu Ringnut des Sprengrings
r_0	max. 0.6 mm	Bodenradius der Sprengringnut
$r_{1,2}$	min. 1.1 mm	Kantenabstand

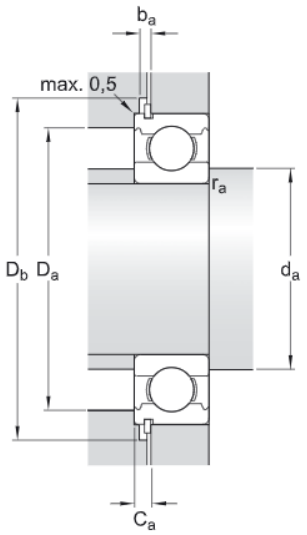

Anschlussmaße

d_a	min. 47 mm	Durchmesser der Wellenanlauffläche
D_a	max. 73 mm	Durchmesser der Gehäuseanlauffläche
D_b	min. 88 mm	Durchmesser der Sprengring-Eindrehung im Gehäuse
b_a	min. 2.2 mm	Breite der Sprengring-Eindrehung im Gehäuse
C_a	max. 4.98 mm	Abstand von Außenring-Stirnseite zur Rückseite des Sprengrings
r_a	max. 1 mm	Radius der Wellen- oder Gehäuserundung

Berechnungsdaten

Dynamische Tragzahl	C	32.5 kN
Statische Tragzahl	C_0	19 kN
Ermüdungsgrenzbelastung	P_u	0.8 kN
Referenzdrehzahl		18 000 r/min
Grenzdrehzahl		11 000 r/min
Minimallastfaktor	k_r	0.025
Berechnungsfaktor	f_0	14

Gewicht

Gewicht Lager	0.36 kg

Toleranzklasse

Maßtoleranzen	P6
Rundlauftoleranz	P6

Nutzungsbedingungen

Mit dem Zugriff auf diese Website/App, deren Eigentümer und Herausgeber AB SKF (publ.) (556007-3495 · Göteborg) („SKF“) ist, akzeptieren Sie die nachstehenden Bedingungen:

Eingeschränkte Haftung und Haftungsausschluss

Obwohl äußerste Sorgfalt bei der Erstellung dieser Website/App aufgewendet wurde, übernimmt SKF keine Haftung, INSBESONDERE KEINE HAFTUNG FÜR DEREN MARKTGÄNGIGKEIT ODER EIGNUNG FÜR EINEN BESTIMMTEN ZWECK. Sie sind sich bewusst, dass Sie diese Website/App auf eigenes Risiko verwenden und die uneingeschränkte Verantwortung für alle im Zusammenhang mit der Nutzung der Website/App anfallenden Kosten übernehmen, und dass SKF nicht für direkte, indirekte, zufällige oder Folgeschäden haftet, die sich im Zusammenhang mit Ihrem Zugriff auf diese Website/App oder die Verwendung dieser Website/App oder die Verwendung der auf dieser Website/App angebotenen Software ergeben. Für alle von Ihnen erworbenen oder genutzten Produkte oder Dienstleistungen von SKF gelten die auf dieser Website/App für diese Produkte oder Dienstleistungen vereinbarten Nutzungsbedingungen. SKF gibt in Bezug auf Websites/Apps Dritter, auf die in unserer Website/App hingewiesen wird oder zu denen der Zugang über Hyperlinks möglich ist, keine Garantien betreffend die Korrektheit oder Verlässlichkeit der in diesen Websites/Apps enthaltenen Materialien ab und übernimmt keine Verantwortung für solche Materialien. Darüber hinaus SKF garantiert nicht, dass diese Website/App oder die auf dieser Website/App verlinkten Websites/Apps frei von Viren oder anderen schädlichen Elementen sind.

Urheberrecht

Das Urheberrecht an den Inhalten dieser Website/App einschließlich aller hierin angebotenen Informationen und Programme liegt bei SKF oder Lizenzgebern von SKF. Alle Rechte vorbehalten. Für lizenziertes Material wird grundsätzlich der Lizenzgeber angegeben, der SKF das Nutzungsrecht eingeräumt hat. Die vollständige oder teilweise Vervielfältigung, Übertragung, Verbreitung oder Speicherung des Inhalts dieser Website/App in jedweder Form bedarf der ausdrücklichen vorherigen schriftlichen Zustimmung durch SKF. Natürliche Personen sind jedoch zur Vervielfältigung, Speicherung und Übertragung ohne vorherige schriftliche Zustimmung durch SKF berechtigt. Die Informationen und Programme auf dieser Website dürfen Dritten nicht zugänglich gemacht werden.
Diese Website /App enthält bestimmte Bilder unter Lizenz von Shutterstock, Inc.

Marken und Patente

Alle auf dieser Website/App aufgeführten Marken, Markennamen und Unternehmenszeichen sind Eigentum von SKF oder von Lizenzgebern. Sie dürfen nicht ohne vorherige schriftliche Zustimmung von SKF verwendet werden. Für alle auf dieser Website/App aufgeführten lizenzierten Marken wird der Lizenzgeber angegeben, der SKF das Nutzungsrecht an der Marke eingeräumt hat. Der Zugriff auf diese Website/App stellt keine Lizenz- oder Patentgewährung für Lizenzen oder Patente dar, die sich im Eigentum von SKF befinden oder von SKF lizenziert wurden.

Änderungen

SKF behält sich vor, nach freiem Ermessen Änderungen oder Ergänzungen an der Website/App vorzunehmen.